Телефон: +7 (812) 718 63 72
Факс: +7 (812) 718 63 73
Сайт: www.energy-gc.ru
Почта: info@energy-gc.ru

ГРУППА КОМПАНИЙ «ЭНЕРГИЯ»

СИЛОВЫЕ ТРАНСФОРМАТОРЫ ТС(З) МОЩНОСТЬЮ 3200 КВА

ТЕХНИЧЕСКИЙ КАТАЛОГ

Телефон: +7 (812) 718 63 72
Факс: +7 (812) 718 63 73
Сайт: www.energy-gc.ru
Почта: info@energy-gc.ru

ТРАНСФОРМАТОРЫ СИЛОВЫЕ СУХИЕ ТС(З) МОЩНОСТЬЮ 3200 КВА

Технические характеристики трансформатора:

Мощность	кВА	3200		
Частота	Гц	50	60	
Число фаз		3		
Первичное напряжение (номинальное напряжение обмотки ВН)	кВ	3	6 (10)	35
Регулирование высокого напряжения (вид переключения, диапазон и число ступеней регулирования)		ПБВ ± 2 × 2.5%		
Вторичное напряжение (номинальное напряжение обмотки НН)	кВ	0,23	0,4	0,69
Схема и группа соединения обмоток		D/Yн – 11 (5)	Y/Yн – 0 (6)	
Класс нагревостойкости (по ГОСТ Р 52719-2007)	^{0}С	Н 180		
Климатическое исполнение (по ГОСТ 15150-69)		любое		
Степень защиты (по ГОСТ 14254-96)		IP00 ÷ IP54		
Уровень звукового давления	дБ	≤ 63		
Сейсмичность района установке по шкале MSK-64		до 9 баллов		
Гарантийный срок эксплуатации	лет	от 3		

ВИД ТРАНСФОРМАТОРА

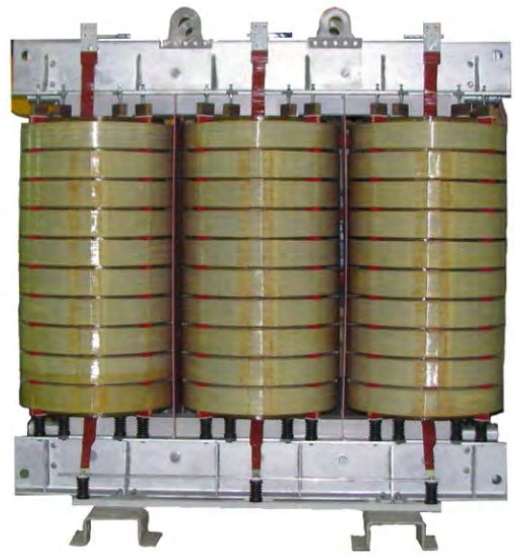

Трансформатор ТС 3200 кВА без кожуха

Трансформатор ТСЗ 3200 кВА в кожухе IP21

КОМПЛЕКТАЦИЯ ТРАНСФОРМАТОРА

Базовая	Дополнительная (по запросу)
▪ 4 температурных датчика ▪ Блок контроля температуры ▪ Катки для транспортировки ▪ Устройство регулирования напряжением (ПБВ) ▪ Эксплуатационная документация ▪ Комплект ЗИП ▪ Упаковка (стретч-плёнка)	▪ Защитный кожух ▪ Шкаф тепловой защиты ▪ Комплект вентиляторов дополнительного охлаждения с приборами автоматики ▪ Комплект виброгасителей ▪ Комплект трансформаторов тока ▪ Комплект дополнительных шин ▪ Комплект пробивных предохранителей ▪ Ограничитель перенапряжения (ОПН) ▪ Упаковка специальная (деревянная; стандартная; морская; тропическая)

ЧЕРТЁЖ ОБЩЕГО ВИДА

Трансформатор ТС без кожуха

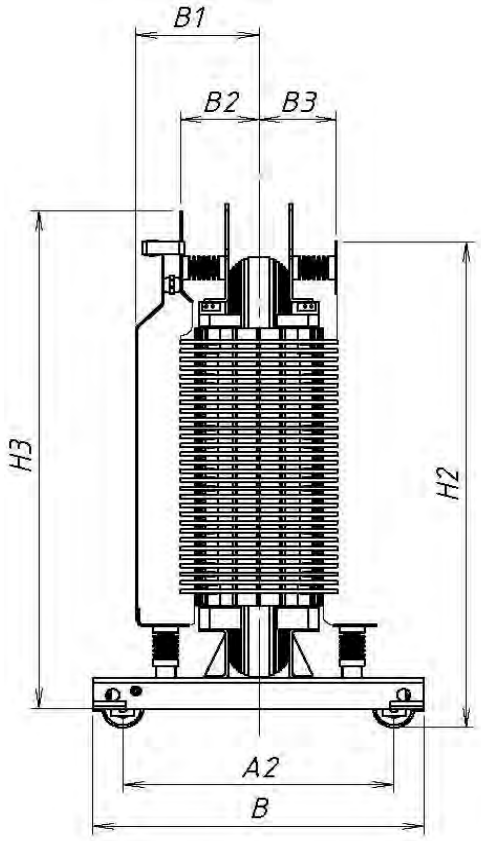

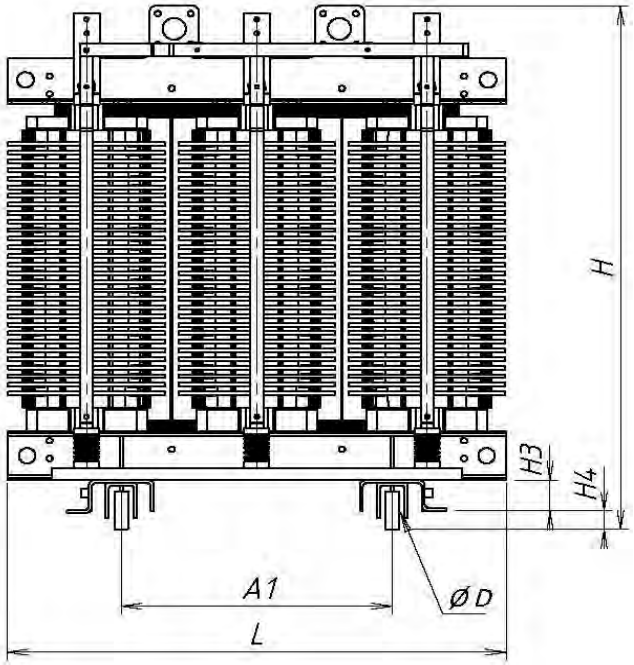

Трансформатор ТСЗ в кожухе с расположение вводов на крыше

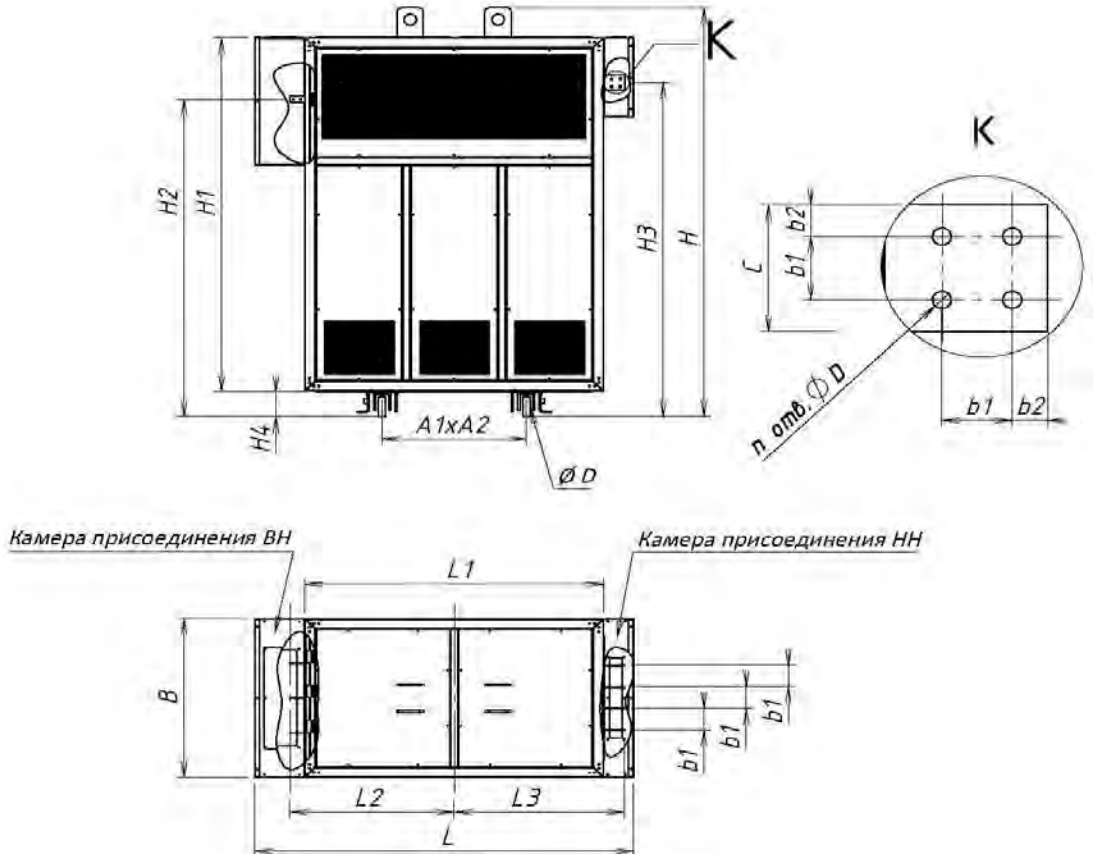

Трансформатор ТСЗ в кожухе с боковым расположением вводов (исполнение левое и правое)

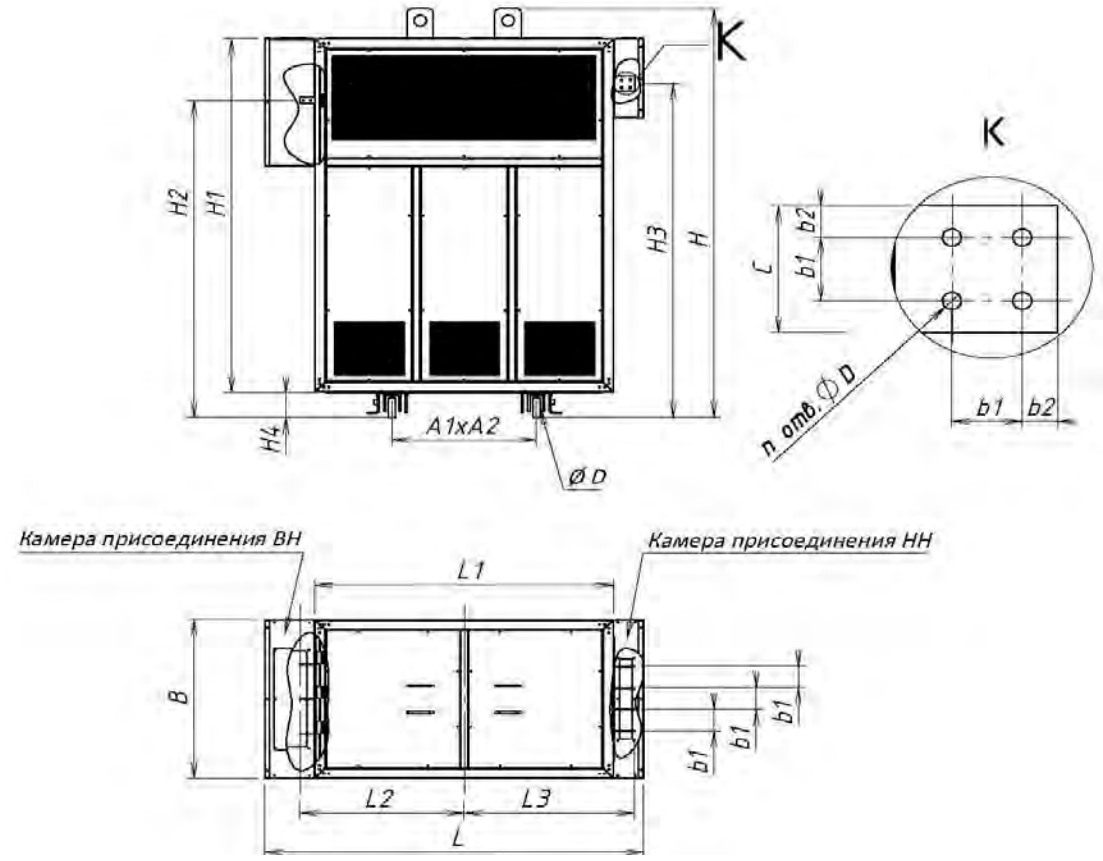

ГАБАРИТНО-УСТАНОВОЧНЫЕ РАЗМЕРЫ ТРАНСФОРМАТОРА ТС(З) 3200 КВА

Номинальное напряжение ВН 6 (10) кВ:

Материал обмоток	Потери короткого замыкания, Вт		Размеры, мм			Масса не более, кг
	75 ^{0}C	115 ^{0}C	Длина, L	Ширина, B	Высота, H	
ТС трансформатор без кожуха, степень защиты IP00						
Медь	17300	19700	2155	1250	2630	6552
Алюминий	18240	20800	2270	1250	2830	5940
ТСЗ трансформатор в кожухе, степень защиты IP21 – с боковым расположением вводов (исполнение левое и правое)						
Медь	17300	19700	2600	1580	2750	6952
Алюминий	18240	20800	2850	1580	2950	6340
ТСЗ трансформатор в кожухе, степень защиты IP21 - расположение вводов на крыше (исполнение: ВН и НН на крыше)						
Медь	17300	19700	2375	1580	2990	6952
Алюминий	18240	20800	2510	1580	3070	6340

В таблицах указаны справочные данные.
Размеры трансформаторов могу быть изменены по заказу.

Номинальное напряжение ВН 35 кВ

Материал обмоток	Потери короткого замыкания, Вт		Размеры, мм			Масса не более, кг
	75 ^{0}C	115 ^{0}C	Длина, L	Ширина, B	Высота, H	
ТС трансформатор без кожуха, степень защиты IP00						
Медь	17500	20000	2330	1590	2930	9300
Алюминий	18560	21120	2550	1590	3130	8200
ТСЗ трансформатор в кожухе, степень защиты IP21 - расположение вводов на крыше (исполнение: ВН и НН на крыше)						
Медь	17500	20000	2990	2190	2510	11704
Алюминий	18560	21120	3080	2190	3730	10990

В таблицах указаны справочные данные.
Размеры трансформаторов могу быть изменены по заказу.

ПРЕИМУЩЕСТВА СИЛОВЫХ ТРАНСФОРМАТОРОВ ТС(З) ГРУППЫ КОМПАНИЙ «ЭНЕРГИЯ» ПРОИЗВОДСТВА ЗАВОДА НТЦ «ЭНЕРГИЯ»

- Качественные материалы и комплектующие;
- Улучшенные технические характеристики – пониженный шум и малые потери;
- Полный срок службы – 30 лет;
- Надёжность;
- Безопасность;

СЕРТИФИКАЦИЯ

Трансформаторы ТС(З) изготовлены в соответствии с системой качества ISO 9001 и соответствуют российским стандартам

Телефон: +7 (812) 718 63 72
Факс: +7 (812) 718 63 73
Сайт: www.energy-gc.ru
Почта: info@energy-gc.ru

ОПРОСНЫЙ ЛИСТ

Выделите нужные значения и параметры и впишите в поля для заполнения

СУХОЙ ТРАНСФОРМАТОР С ВОЗДУШНО - БАРЬЕРНОЙ ИЗОЛЯЦИЕЙ

Технические данные трансформатора

Назначение

силовой	преобразовательный	другое

(тип) Номинальная мощность, кВА

63	100	160	250	400	630	1000	1250	1600	2000	2500	3200	4000	5000	6300	8000	1000	12500	другое

Схема и группа соединения			Напряжение ВН, кВ				Напряжение НН, кВ			
D/Yн-11	Y/Yн-0	другое	6	10	35	другое	0,23	0,4	0,69	другое

Напряжение короткого замыкания, %		Высота установки над уровнем моря, м	
Номинальная частота, Гц		Температура окружающей среды, °С	
Климатическое исполнение и категория размещения по ГОСТ 15150-69			

ПБВ (диапазон регулирования), %		Степень защиты IP по ГОСТ 14254-96	Кожух			
			IP00		IP31	
			IP21		IP33	

Исполнение вводов

ВН-справа НН-слева	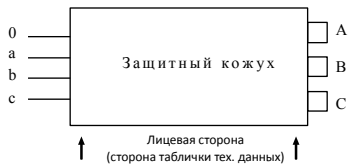	ВН-слева НН-справа	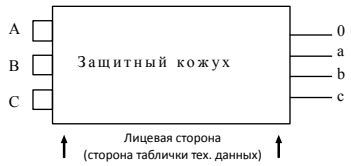	ВН-вверх НН-вверх	
ВН-справа НН-слева	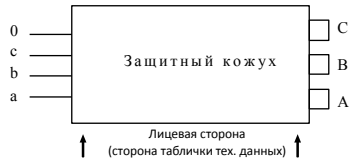	ВН-слева НН-справа	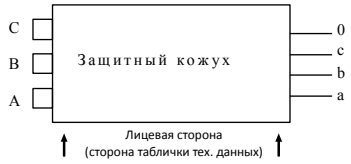	другое	

Материал обмоток	Алюминий		Упаковка	Стрейч - плёнка	
	Медь			Деревянная упаковка ГОСТ Р 52719-2007	

Дополнительные требования по условиям работы и комплектации

Количество, шт.		Комплектация	Установка блока контроля температуры	

Сведения о заказчике

Наименование организации:	
Контактное лицо:	

Тел.:		Факс:		E-mail:	

Группа компаний «Энергия»

ЗАВОД – ИЗГОТОВИТЕЛЬ

Россия, 191025, г. Санкт-Петербург, Невский проспект, дом 74 -76, офис 38

Телефон: +7 (812) 718-63-73; +7 (812) 718-63-72

info@energy-gc.ru

www.energy-gc.ru

В связи с постоянным совершенствованием мы оставляем за собой право вносить технические поправки или изменения в содержание данного документа без предварительного уведомления. Подробную информацию уточняйте у наших специалистов.